ТЕХ. ДАННЫЕ

27.12.24

DAB PUMPS S.p.A.
Via Marco Polo, 14 - 35035 Mestrino (PD), Italy
Tel. +39 049 5125000 - Fax +39 049 5125950
www.dabpumps.com

Получатель

Company
Reference
Address
Phone
Fax
E-mail

Отправитель

Арт. № **Customer pos. no.:**

60122699

Модель

BOOSTER SILENT 5 M

Характеристики насоса

Максимальное давление	
Мин. темп-ра жидкости	0 °C
Макс. темп-ра жидкости	40 °C
Макс. наружная темп-ра	40 °C

Требуемые характеристики

Расход :	
Напор :	
Жидкость :	Вода
Температура жидкости	20 °C
Плотность :	998,3 kg/m³
Кинематическая вязкость	1,005 mm²/s
Давление паров	0,00 MPa

Действительные характеристики

Расход :

Напор :

Материалы/Уплотнение вала

Корпус насоса	Технополимер
Рабочего колеса	Технополимер
Вал мотора	AISI 416 X12 CrS 13 UNI EN 10088-1
Кольцевая прокладка	NBR
Диффузор	Технополимер
Мех. Уплотнение	Графит/Керамика
Counterface	STEA/NBR

Curve tolerance according to ISO 9906

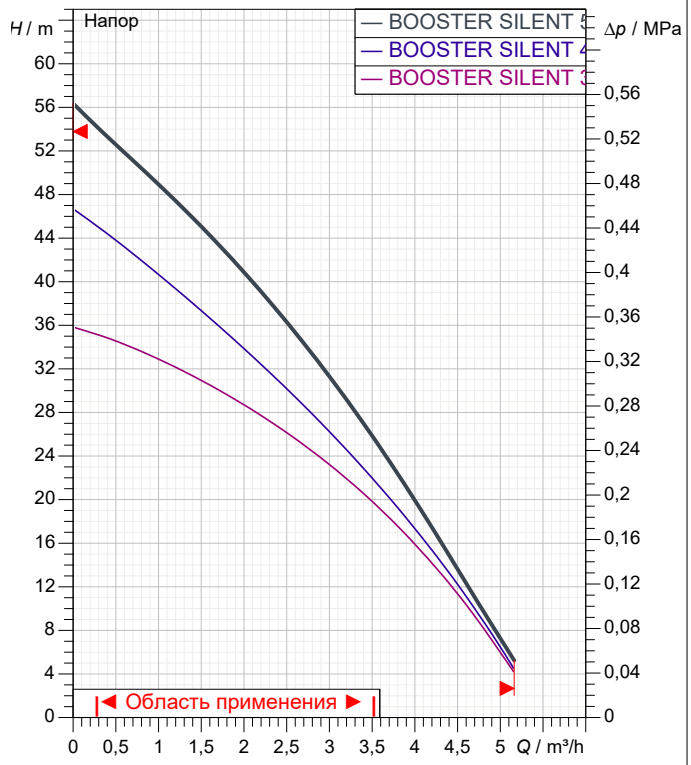

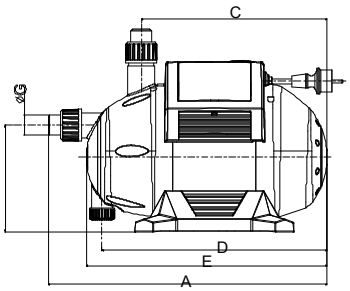

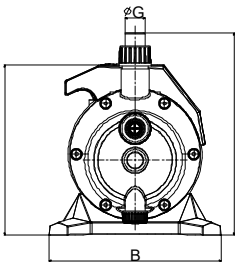

Характеристики двигателя

Торговая марка	DAB	
Ном. Мощность P2:	1 kW	
Частота вращения	2.800 1/min	
Напряжение	1~ 230 V	50 Hz
Ном. Ток	5,7 A	
Степень защиты	IP X4	

Вес 11 kg

Размеры **mm**

A	455	F	175				
B	280	G	33				
C	305	H	330				
D	370	H1	280				
E	395						

Соединения насоса:

Вход	/
Вых	/

DAB PUMPS имеет право делать изменения без уведомления.

ГИДРАВЛИЧЕСКАЯ ХАРАКТЕРИСТИКА

27.12.24

DAB PUMPS S.p.A.
Via Marco Polo, 14 - 35035 Mestrino (PD), Italy
Tel. +39 049 5125000 - Fax +39 049 5125950
www.dabpumps.com

	Получатель	Отправитель
Company Reference Address Phone Fax E-mail		

BOOSTER SILENT 5 M

Curve tolerance according to ISO 9906

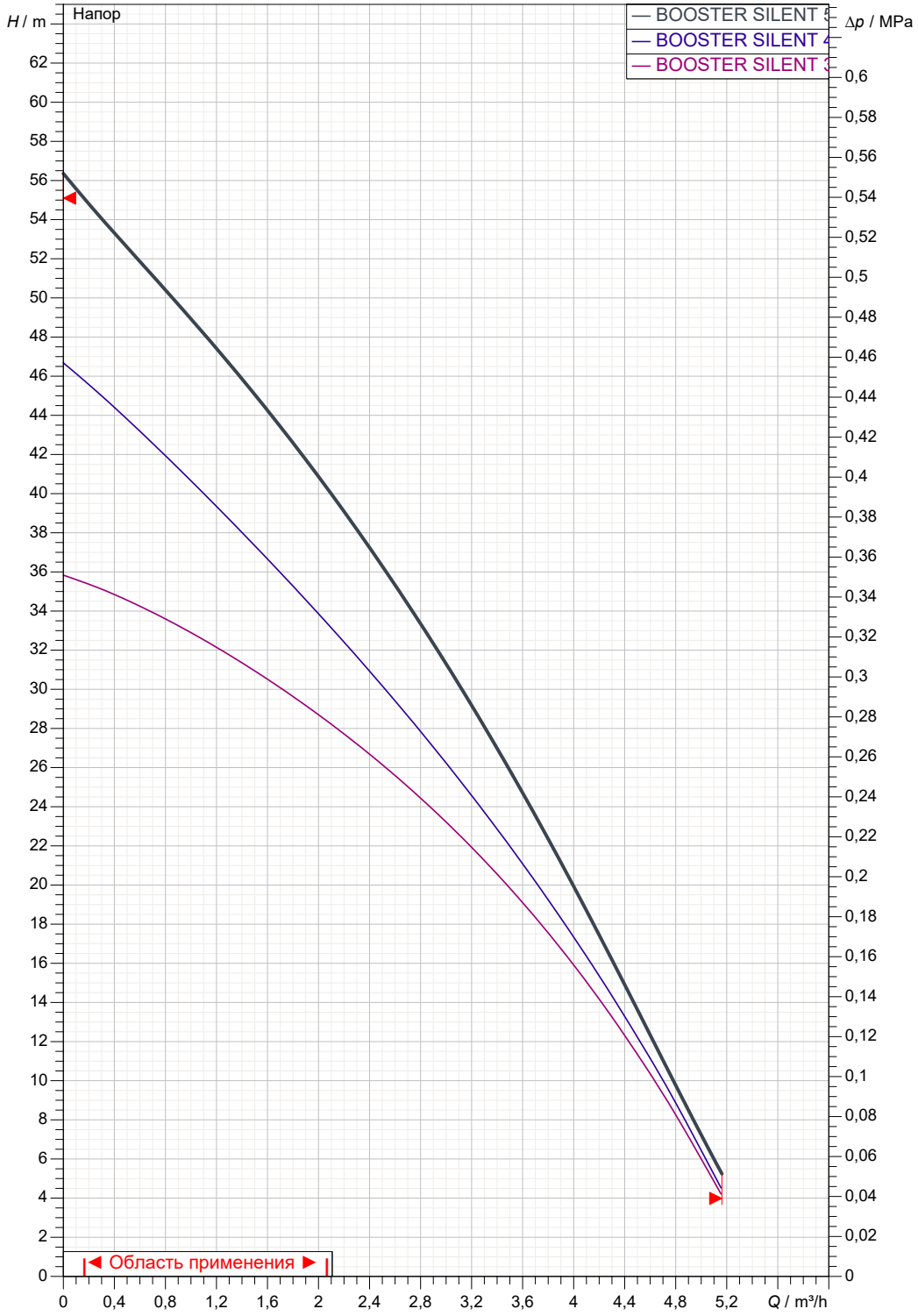

Действительные характеристики

Вход	Вых	Расход :	Напор :	Частота вращения
				2.800 1/min

Проект	Номер проекта	Исполнитель	Создано
			27/12/24

DAB PUMPS имеет право делать изменения без уведомления.

ГАБАРИТНЫЕ РАЗМЕРЫ

27.12.24

DAB PUMPS S.p.A.
Via Marco Polo, 14 - 35035 Mestrino (PD), Italy
Tel. +39 049 5125000 - Fax +39 049 5125950
www.dabpumps.com

	Получатель	Отправитель
Company Reference Address Phone Fax E-mail		

BOOSTER SILENT 5 M

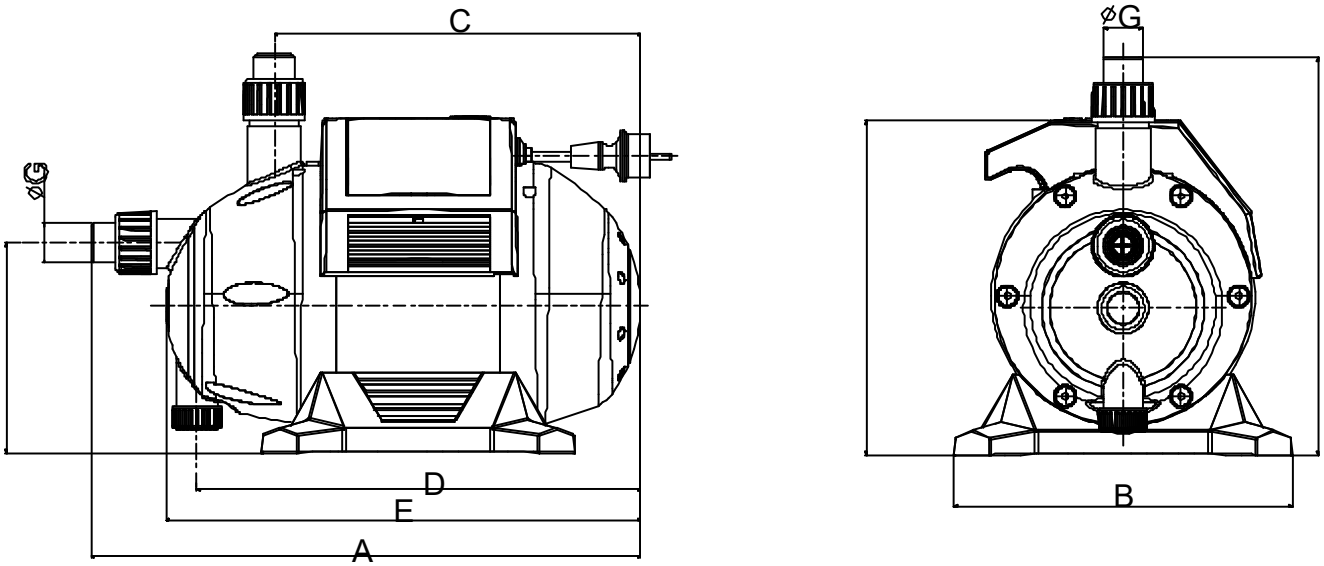

	Измерения в mm						Соединения насоса:
1	A	455					
2	B	280					всасывании :
3	C	305					
4	D	370					
5	E	395					
6	F	175					
7	G	33					подачу :
8	H	330					
9	H1	280					
10							
11							

Проект	Номер проекта	Исполнитель	Создано
			27/12/24

DAB PUMPS имеет право делать изменения без уведомления.