ИНСТРУКЦИИ ПО МОНТАЖУ И ТЕХОБСЛУЖИВАНИЮ (RU)

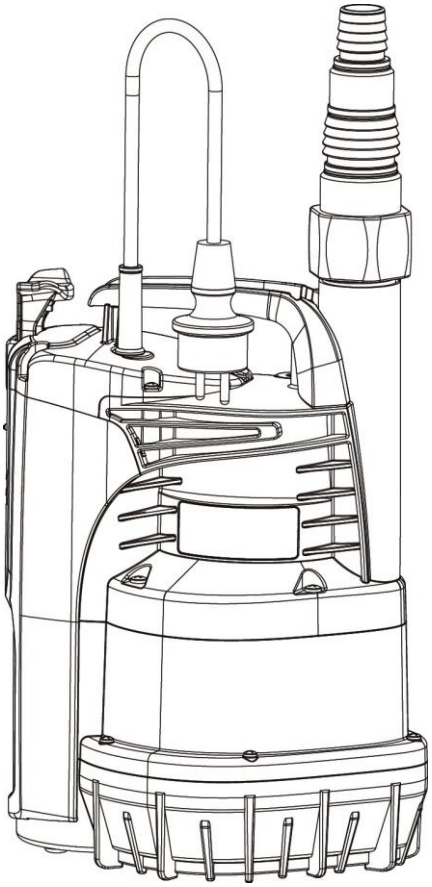

CE

Схема

1

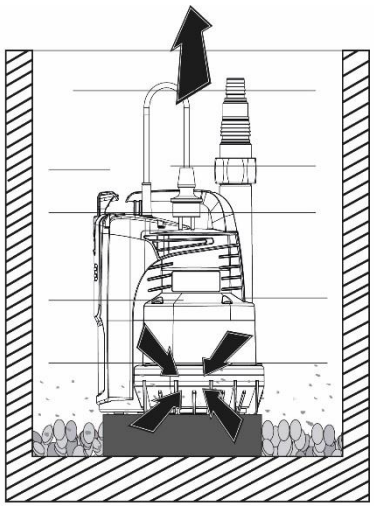

2

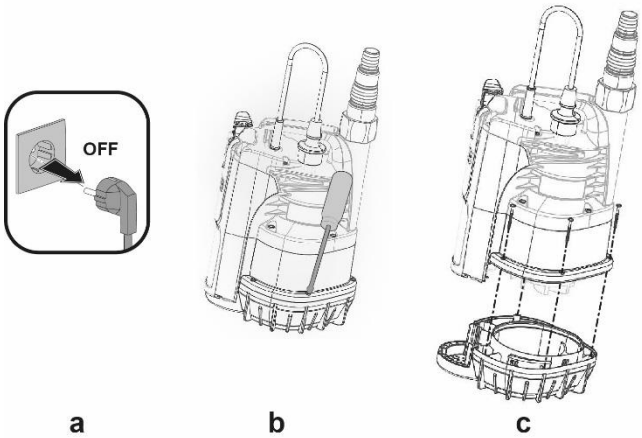

3

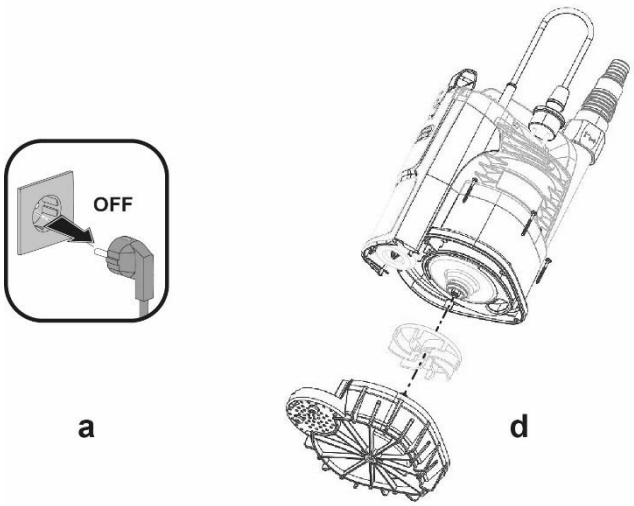

4

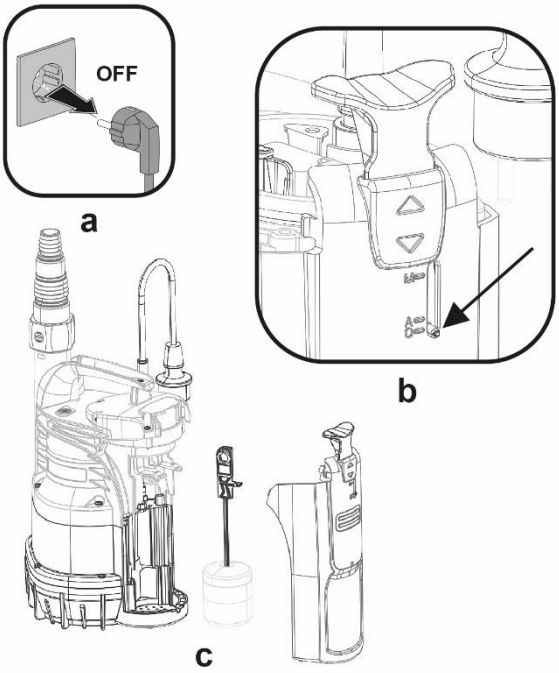

СОДЕРЖАНИЕ

1. СФЕРЫ ПРИМЕНЕНИЯ 91
2. ПЕРЕКАЧИВАЕМЫЕ ЖИДКОСТИ 91
3. ТЕХНИЧЕСКИЕ ДАННЫЕ И ОГРАНИЧЕНИЯ В ЭКСПЛУАТАЦИИ 92
4. ЭКСПЛУАТАЦИЯ 92
4.1 Складирование 92
4.2 Транспортировка 92
4.3 Вес и размеры 92
5. ПРЕДУПРЕЖДЕНИЯ 92
6. МОНТАЖ 92
7. ЭЛЕКТРИЧЕСКОЕ ПОДКЛЮЧЕНИЕ 93
8. ЗАПУСК 93
9. ПРЕДОСТОРОЖНОСТИ 93
10. ТЕХНИЧЕСКОЕ ОБСЛУЖИВАНИЕ И ЧИСТКА 93
10.1 Чистка всасывающей решетки 94
10.2 Чистка крыльчатки 94
10.3 Очистка и проверка встроенного поплавка 94
11. ПОИСК НЕИСПРАВНОСТЕЙ 94
12. ГАРАНТИЯ 95

ПРЕДУПРЕЖДЕНИЯ

Перед монтажом устройства внимательно прочитайте данную документацию.

Перед любой операцией отключите вилку. Категорически избегайте работы насоса без воды: насос может включаться, только если он погружен в воду. Если вода закончилась, насос следует немедленно остановить, отсоединив вилку из розетки электротока.

1. СФЕРЫ ПРИМЕНЕНИЯ

Насосы погружного типа были спроектированы и изготовлены для перекачивания чистой воды, для бытового применения, с ручным или автоматическим включением, для откачивания воды из погребов и гаражей, подверженных затоплению, для откачивания из дренажных колодцев, колодцев сбора дождевой воды или просачиваний из водосточных желобов и т. д.
Благодаря компактной, удобной форме насосы могут использоваться также в особых случаях, например, в качестве переносных аварийных насосов для выкачивания воды из резервуаров или рек, для осушения бассейнов и фонтанов, котлованов и подземных переходов.Используются также для садовых работ и разных бытовых увлечений.

Эти насосы нельзя использовать в бассейнах, прудах, водоемах в присутствии людей или для обработки углеводородов (бензин, дизель, горючие масла, растворители и т.п.) согласно нормативам против несчастных случаев, действующим в этой области. Они не спроектированы для непрерывной работы, а для использования в течение ограниченного периода времени в аварийной ситуации. Перед помещением на хранение следует очистить насос. См. главу “Техобслуживание и очистка”.

2. ПЕРЕКАЧИВАЕМЫЕ ЖИДКОСТИ

Чистая вода	•
Дождевая вода	•
Светлые сточные воды	•
Грязная вода	○
Мутные сточные воды с твердыми частицами с длинными волокнами	○
Вода из фонтанов	•
Речная или озерная вода	•
Макс.размеры частиц [мм]	Ø 5

Таблица 1

• Подходит
○ Не подходит

Насос герметичный и должен быть погружен в жидкость на максимальную глубину 7 м. См. Таблицу 3.

3. ТЕХНИЧЕСКИЕ ДАННЫЕ И ОГРАНИЧЕНИЯ В ЭКСПЛУАТАЦИИ

- **Напряжение электропитания: 220-240В,** см. паспортную табличку
- **Плавкие предохранители с задержкой (версия 220-240В):** приблизительные значения (Ампер)
- **Температура складирования:** -10°C +40°C

Сетевые предохранители 220-240В 50Гц
2

Таблица 2

		Дренаж чистой воды	
	Модель	**P1=300**	**P1=600**
Электрические характеристики	P1 Номинальная потребляемая мощность [Вт]	300	600
	Напряжение в сети [В]	220-240 AC	220-240 AC
	Частота сети [Гц]	50	50
	Ток [A]	1.3	2.5
	Конденсатор [μF]	8	12.5
	Конденсатор [Vc]	450	450
Гидравлические характеристики	Максимальный расход [л/мин]	125	195
	Макс. высота напора [м]	6.5	9
	Макс. высота напора [бар]	0.65	0.9
	Макс. глубина погружения [м]	7	7
	Высота пуска мин. АВТ. [мм]	115	115
	Высота останова [мм]	45	45
	Высота остаточной воды АВТ. [мм]	2-3	2-3
Рабочий диапазон	Длина Кабель питания [м]	10	10
	Тип кабеля	H05 RNF	H05 RNF
	Степень защиты двигателя	IP X8	IP X8
	Класс изоляции	F	F
	Диапазон температуры жидкости [°C] согласно EN 60335-2-41 для бытового использования	0 °C / +35 °C	0 °C / +35 °C
	Макс.размеры частиц [мм]	Ø 5	Ø 5
	Макс. Температура в помещении [°C]	+40 °C	+40 °C
Вес	DNM GAS	1" 1/4 M	1" 1/4 M
	Вес нетто/брутто прим. [кг]	4.8 / 5.5	5.3 / 6

Таблица 3

Насос, не устанавливаемый на основание, не может подвергаться нагрузке трубопроводов, которая должна быть распределена иным способом.

4. ЭКСПЛУАТАЦИЯ

4.1 Складирование

Все насосы должны складироваться в крытом, сухом помещении, по возможности с постоянной влажностью воздуха, без вибраций и пыли.Насосы поставляются в их заводской оригинальной упаковке, в которой они должны оставаться вплоть до момента их монтажа.

4.2 Транспортировка

Предохраните изделия от лишних ударов и толчков.

4.3 Вес и размеры

Наклейка на упаковке указывает общий вес электронасоса и его размеры.

5. ПРЕДУПРЕЖДЕНИЯ

Насосы никогда не должны перевозиться, подниматься или включаться в подвешенном состоянии, используя кабель питания, используйте специальную ручку.

- Насос никогда не должен работать всухую.
- Уплотнительное устройство содержит нетоксичную смазку, которая тем не менее может изменить свойства воды, если речь идет о чистой воде, в случае утечек из насоса.

6. МОНТАЖ

Привинтите колено при пмощи резинового переходника, имеющегося в упаковке. Используйте также хомутик для затягивания трубы, для прикрепления трубы к соединению.

- В том случае, если дно колодца, на который помещается насос, сильно загрязнен, следует предусмотреть приподнятую опору для того, чтобы избежать загрязнения решетки всасывания (Рис.1).
- Полностью погрузите насос в воду.
- Предусмотрите, чтобы колодец для размещения имел минимальные размеры, указанные ниже:
  Размеры основания (mm) 200x200 / Высота (mm) 400
- Колодец всегда должен рассчитываться в зависимости от количества воды, поступающей в насос, и от расхода насоса таким образом, чтобы не подвергать двигатель чрезмерному количеству пусков в час; строго не рекомендуется превышать 20 запусков в час.

Насос должен быть установлен в вертикальном положении!

7. ЭЛЕКТРИЧЕСКОЕ ПОДКЛЮЧЕНИЕ

Длина сетевого кабеля насоса ограничивает максимальную глубину погружения при его эксплуатации Выполняйте указания, приведенные на технической табличке и в руководстве в таблице 3.

8. ЗАПУСК

1) Вставить вилку кабеля питания в розетку питания 220-240В.
2) Когда поплавок достигает уровня ВКЛ., насос включается и продолжает работать до достижения уровня ВЫКЛ.

Автоматическая работа (A):

3) Встроенный поплавковый выключатель автоматически включает и останавливает насос, когда индикатор (2) установлен на “A”

Ручная работа (M):

4) Для того, чтобы насос начал работать, необходимо поднять ручку выбора (3), установив индикатор (2) на “M” (Рис. A). В этих условиях насос всасывает до 2-3 мм.
5) Для проверки правильности работы и чистоты поплавка следует открыть крышку (1), установив ручку выбора в положение “O”

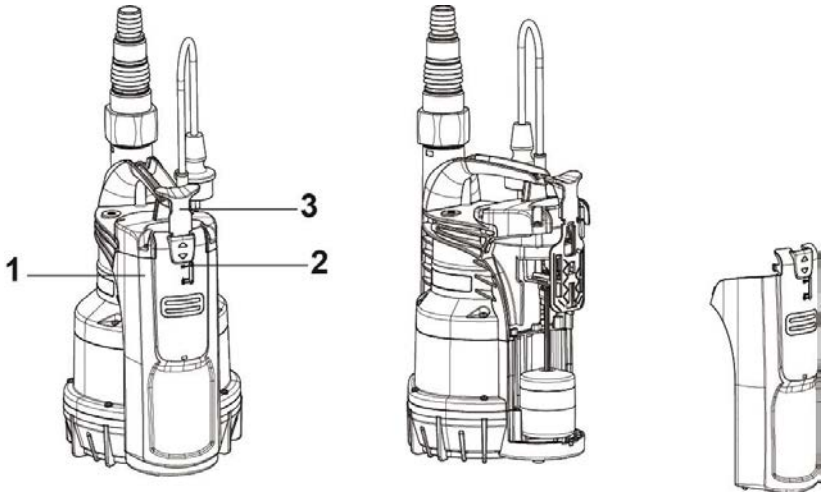

9. ПРЕДОСТОРОЖНОСТИ

ОПАСНОСТЬ ЗАМЕРЗАНИЯ: когда насос остается не включенным при температуре ниже 0°C, необходимо убедиться, что в нем нет остатков воды, которые при замерзании могут привести к трещинам пластиковых частей. Если насос использовался с веществами, которые имеют тенденцию к отложению или с хлорированной водой, ополосните его после использования сильной струей воды, чтобы избежать формирования осадка или отложений, которые снижают эксплуатационные характеристики насоса.

10. ТЕХНИЧЕСКОЕ ОБСЛУЖИВАНИЕ И ЧИСТКА

В нормальном рабочем режиме электронасос не нуждается в каком-либо техническом обслуживании. В любом случае все работы по ремонту и техническому обслуживанию должны осуществляться после отсоединения насоса от сети электропитания. При перезапуске насоса проверить, чтобы всасывающий фильтр был всегда на месте во избежание опасности или возможности случайного контакта с подвижными органами.

10.1 Чистка всасывающей решетки

(Схема 2)

- Обесточить насос.
- Слить воду из насоса.
- Отвинтите крепежные винты на фильтре (**b**).
- Снять всасывающую решетку (**c**).
- Прочистить и установить на место всасывающую решетку.

10.2 Чистка крыльчатки

(Схема 3)

- Обесточить насос.
- Слить воду из насоса.
- Отвинтите крепежные винты на фильтре (**b**).
- Снять всасывающую решетку (**c**).
- Промыть насос чистой водой, удаляя все возможные загрязнения между двигателем и кожухом насоса (**d**).
- Прочистить крыльчатку (**d**).
- Проверить, чтобы крыльчатка вращалась свободно.
- Собрать все комплектующие в порядке, обратному демонтажу.

10.3 Очистка и проверка встроенного поплавка

(Схема 4)

- Обесточить насос.
- Слить воду из насоса.
- Протолкните рычаг выключателя и демонтируйте крышку поплавка.
- Выньте поплавок, проверьте, нет ли материала, который мешает нормальному движению, при необходимости произведите очистку.
- Проверить, чтобы крыльчатка вращалась свободно.
- Собрать все комплектующие в порядке, обратному демонтажу.

11. ПОИСК НЕИСПРАВНОСТЕЙ

Перед тем, как начинать поиск неисправностей, необходимо отсоединить электрическое питание от насоса (вынуть вилку из розетки). Если кабель питания или любая электрическая часть насоса повреждены, операция по замене или ремонту должнавыполняться производителем или его службой техсервиса или квалифицированным человеком, чтобы избежать возможных опасностей.

НЕИСПРАВНОСТЬ		ПРОВЕРКИ (возможные причины)	МЕТОДЫ УСТРАНЕНИЯ
1	Двигатель не запускается и не издает звуков.	A. Проверить, чтобы двигатель был запитан. B. Проверить плавкие предохранители. C. Выключатель не активируется поплавком.	A. Проверить, чтобы вилка правильно вставлена. B. Если предохранители сгорели, замените их. C. - Проверить, чтобы поплавок не был заблокирован. - Увеличить глубину колодца.
2	Насос не обеспечивает подачу воды.	A. Всасывающая решетка или трубы засорены. B. Крыльчатка изношена или заблокирована. C. Запрошенный напор превышает характеристики насоса. D. Наличие воздуха. E. Уровень ниже минимума всасывания.	A. Удалите засорение или расправьте трубу, если она перекручена. B. Заменить крыльчатку или устранить препятствие. C. Замените на другую с большим напором. D. Подождите минимум 1 минуту до устранения.
3	Насос не останавливается.	A. Выключатель не отключается поплавком.	A. Проверить, чтобы поплавок не был заблокирован.
4	Недостаточный расход.	A. Проверить, чтобы всасывающая решетка не была частично засорена. B. Проверить, чтобы крыльчатка или нагнетательная труба не были частично засорены или покрыты налетами. C. Проверить, чтобы стопорный клапан (если имеется) не был частично засорен.	A. Удалить возможное засорение. B. Удалить возможное засорение. C. Тщательно прочистить стопорный клапан.
5	Насос останавливается после кратковременной работы.	A. Термоамперме-трическая защита останавливает насос.	A. Проверить, чтобы перекачиваемая жидкость не была слишком плотной, что может вызвать перегрев двигателя. B. Проверить, чтобы температура воды не была слишком высокой. C. Проверить, что никакое твердое тело не блокирует рабочее колесо. D. Питание не соответствует данным таблички.

12. ГАРАНТИЯ

Любое ранее неуполномоченное изменение снимает с производителя всякую ответственность. Все запасные части, используемые при техническом обслуживании, должны быть оригинальными, и все вспомогательные принадлежности должны быть утверждены производителем для обеспечения максимальной безопасности персонала, оборудования и установки, на которую они устанавливаются.

Это изделие имеет гарантию (в Европейском Сообществе сроком на 24 месяца с даты покупки) на все дефекты, связанные с изготовлением или используемым материалом.
Изделие по гарантии может быть заменено на другое в рабочем состоянии
или бесплатно отремонтировано при соблюдении следующих условий:

- изделие использовалось правильно и в соответствии с инструкциями, не производились попытки отремонтировать его самим покупателем или третьими лицами.
- изделие было передано в магазин, прилагая к нему документ, удостоверяющий покупку (счет или чек), и краткое описание встреченной проблемы.

Крыльчатка и части, подверженные износу, не входят в действие гарантии. Гарантийное обслуживание ни при каких обстоятельствах не продлевает действия гарантии.