ТЕХ. ДАННЫЕ

27/12/24

DAB PUMPS S.p.A.
Via Marco Polo, 14 - 35035 Mestrino (PD), Italy
Tel. +39 049 5125000 - Fax +39 049 5125950
www.dabpumps.com

Получатель

Society
Reference
Address
Phone
Fax
E-mail

Отправитель

Арт. №

102690220

Модель

ACTIVE JI 102 M

Характеристики насоса

Максимальное давление	8 bar (800 kPa)
Мин. темп-ра жидкости	32 °F
Макс. темп-ра жидкости	95 °F
Макс. наружная темп-ра	104 °F

Требуемые характеристики

Расход :	0,00 US g.p.m.
Напор :	0,00 ft
Жидкость :	Вода, чистая
Температура жидкости	68 °F
Плотность :	62,322 lb/ft3
Кинематическая вязкость	1,0818E-5 ft2/s
Давление паров	2,34 kPa

Действительные характеристики

Расход :

Напор :

Материалы/Уплотнение вала

Корпус насоса	AISI 304 X5 Cr Ni 1810 UNI 6900/71
Уплотнительная крышка	AISI 304 X5 Cr Ni 1810 UNI 6900/71
Рабочего колеса	Технополимер A
Мех. Уплотнение	Графит/Керамика
Кольцевая прокладка	Резина NBR
Вал с ротором	AISI 416 X12 CrS 13 UNI 6900/71
Nozzle venturi diffuser assembly	Технополимер A

Характеристики двигателя

Торговая марка	DAB	
Ном. Мощность P2:	1,0058 hp	
Частота вращения	2800 rpm	
Напряжение	1~ 220-240 V	50 Hz
Ном. Ток	5,1 A	
Степень защиты	IP 44	

Соединения насоса:

Вход	1 " G	/	8 bar (800 kPa)
Вых	1 " G	/	8 bar (800 kPa)

Curve tolerance according to ISO 9906

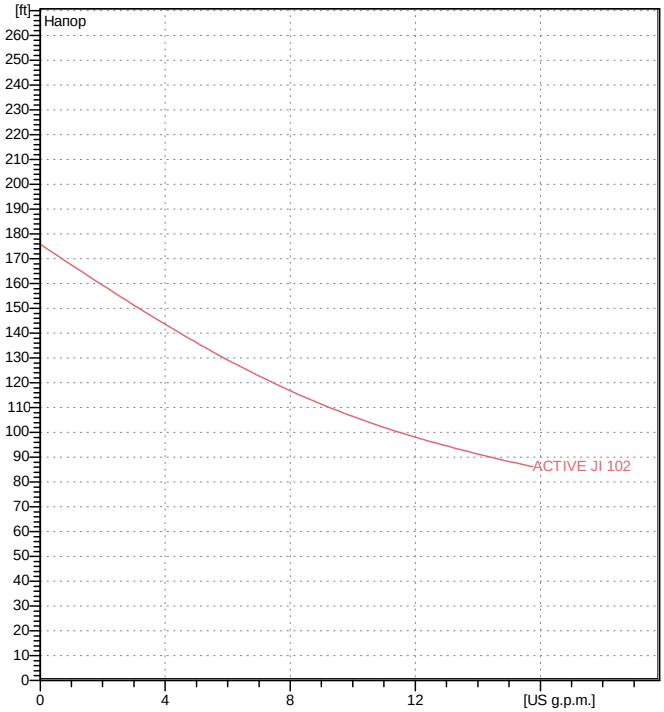

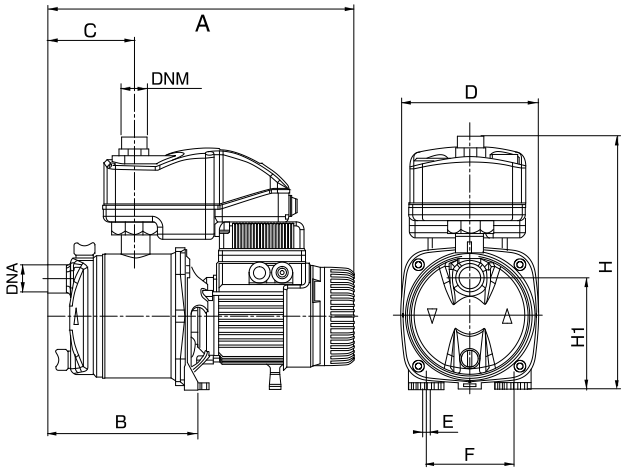

Размеры mm

A	390	DNA	1" G	H	322		
B	192	DNM	1" G	H1	141		
C	112	E	9				
D	174	F	111				

Вес 27,557 lb

DAB PUMPS имеет право делать изменения без уведомления.

ГИДРАВЛИЧЕСКАЯ ХАРАКТЕРИСТИКА

27/12/24

DAB PUMPS S.p.A.
Via Marco Polo, 14 - 35035 Mestrino (PD), Italy
Tel. +39 049 5125000 - Fax +39 049 5125950
www.dabpumps.com

	Получатель	Отправитель
Society Reference Address Phone Fax E-mail		

ACTIVE JI 102 M

Curve tolerance according to ISO 9906

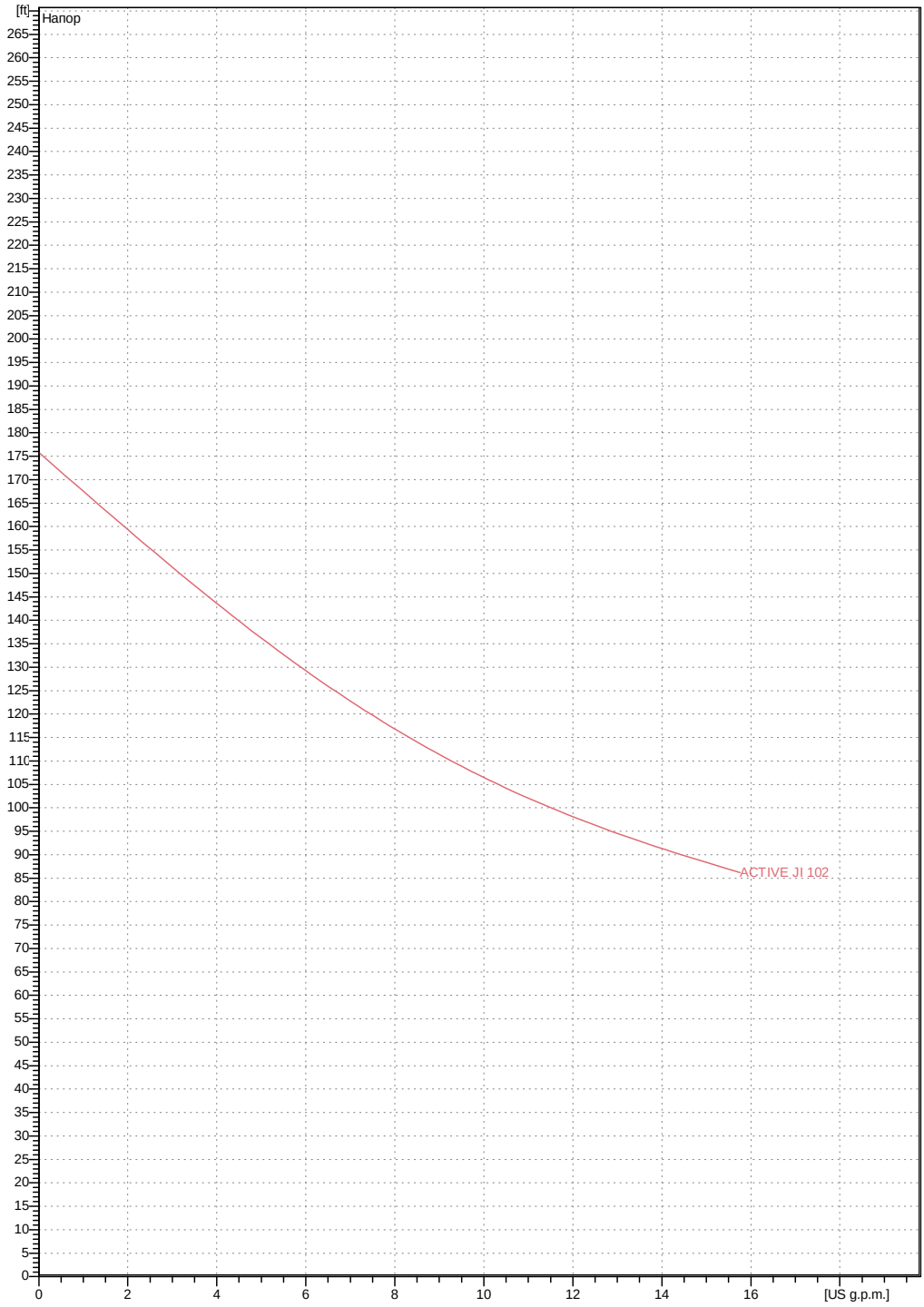

Действительные характеристики

Вход	Вых	Расход :	Напор :	Частота вращения
1 " G 8 bar (800 kPa)	1 " G 8 bar (800 kPa)	0 US g.p.m.	0 ft	2800 rpm

Проект	Номер проекта	Исполнитель	Создано
			27/12/24

DAB PUMPS имеет право делать изменения без уведомления.

ГАБАРИТНЫЕ РАЗМЕРЫ

27/12/24

DAB PUMPS S.p.A.
Via Marco Polo, 14 - 35035 Mestrino (PD), Italy
Tel. +39 049 5125000 - Fax +39 049 5125950
www.dabpumps.com

	Получатель	Отправитель
Society Reference Address Phone Fax E-mail		

ACTIVE JI 102 M

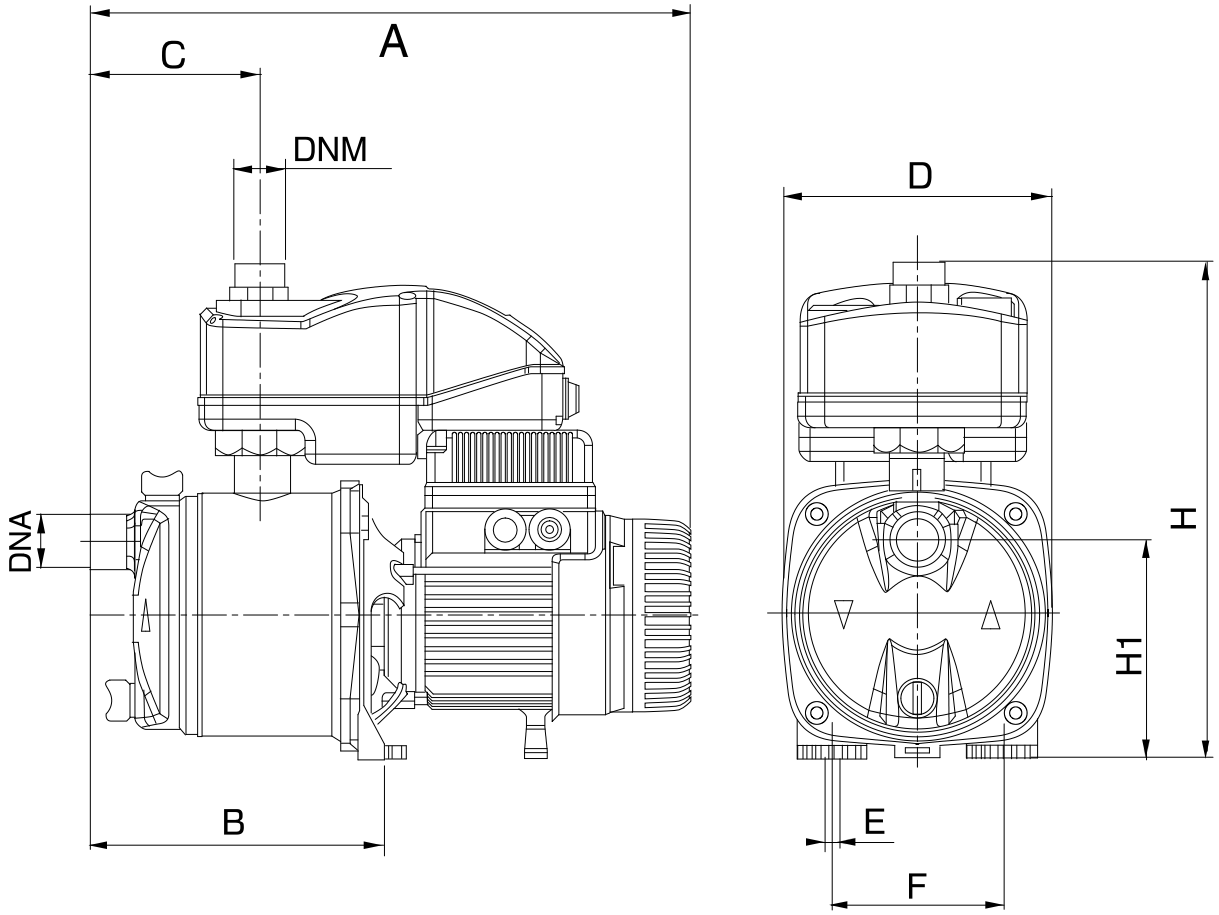

Измерения в mm							Соединения насоса:
1	A	390					всасывании :
2	B	192					1 " G
3	C	112					8 bar (800 kPa)
4	D	174					
5	DNA	1" G					
6	DNM	1" G					подачу :
7	E	9					1 " G
8	F	111					8 bar (800 kPa)
9	H	322					
10	H1	141					

Проект	Номер проекта	Исполнитель	Создано
			27/12/24

DAB PUMPS имеет право делать изменения без уведомления.