ТЕХ. ДАННЫЕ

10.01.25

DAB PUMPS S.p.A.
Via Marco Polo, 14 - 35035 Mestrino (PD), Italy
Tel. +39 049 5125000 - Fax +39 049 5125950
www.dabpumps.com

Получатель

Company
Reference
Address
Phone
Fax
E-mail

Отправитель

Арт. № 60122681

Customer pos. no.:

Модель

NOVAPOND 200 M

Характеристики насоса

Free passage :	10 mm
Максимальное давление	
Мин. темп-ра жидкости	
Макс. темп-ра жидкости	
Макс. наружная темп-ра	

Требуемые характеристики

Расход :	
Напор :	
Жидкость :	Вода
Температура жидкости	20 °C
Плотность :	998,3 kg/m³
Кинематическая вязкость	1,005 mm²/s
Давление паров	0,00234 MPa

Действительные характеристики

Расход :	
Напор :	

Материалы/Уплотнение вала

Корпус насоса	Технополимер
Рабочего колеса	Технополимер
Вал мотора	AISI 416
Фильтр	Технополимер
Кожух мотора	Алюминий
Кольцевая прокладка	NBR
V-RING	NBR

Curve tolerance according to ISO 9906

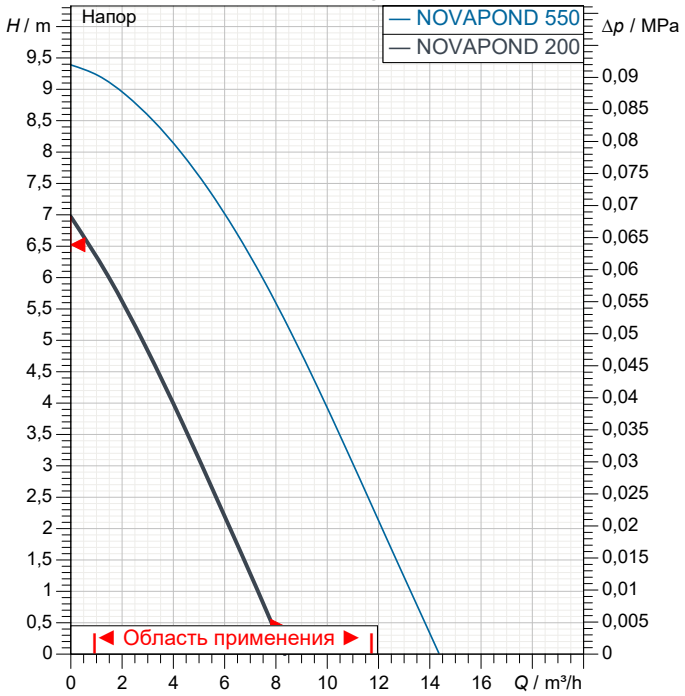

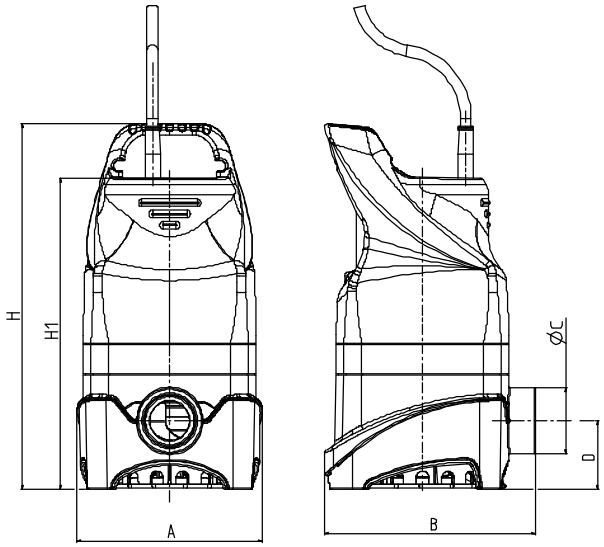

Характеристики двигателя

Торговая марка	DAB	
Ном. Мощность P2:	0,2 kW	
Частота вращения	2.800 1/min	
Напряжение	1~ 220-240 V	50 Hz
Ном. Ток	1,3 A	
Степень защиты	IP X8	

Вес 4,3 kg

Размеры mm

A	150				
B	170				
C	53				
D	56				
H	300				
H1	255				

Соединения насоса:

Вход	/
Вых	/

DAB PUMPS имеет право делать изменения без уведомления.

ГИДРАВЛИЧЕСКАЯ ХАРАКТЕРИСТИКА

10.01.25

DAB PUMPS S.p.A.
Via Marco Polo, 14 - 35035 Mestrino (PD), Italy
Tel. +39 049 5125000 - Fax +39 049 5125950
www.dabpumps.com

	Получатель	Отправитель
Company Reference Address Phone Fax E-mail		

NOVAPOND 200 M

Curve tolerance according to ISO 9906

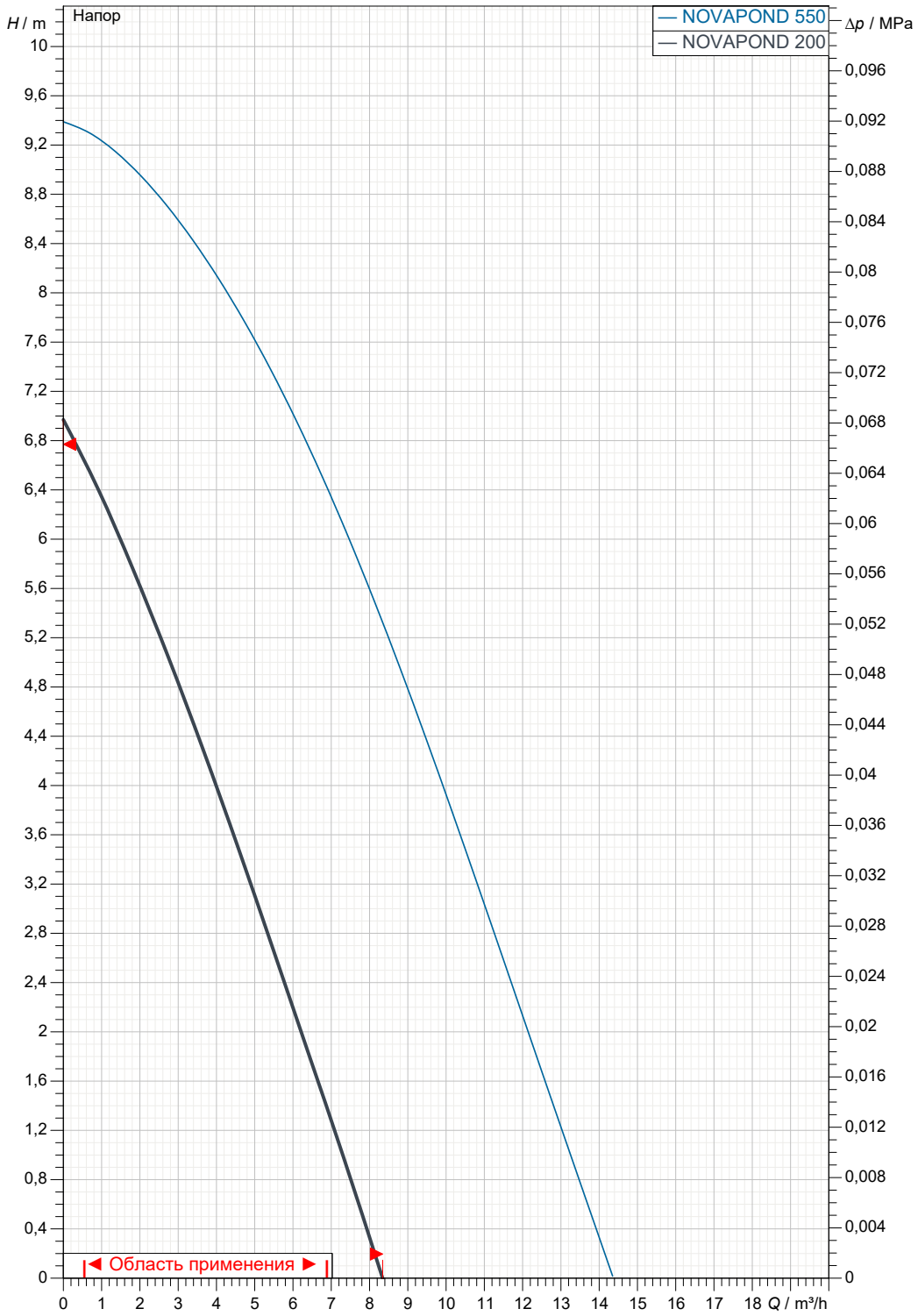

Действительные характеристики

Вход	Вых	Расход :	Напор :	Частота вращения
				2.800 1/min

Проект	Номер проекта	Исполнитель	Создано
			10/01/25

DAB PUMPS имеет право делать изменения без уведомления.

ГАБАРИТНЫЕ РАЗМЕРЫ

10.01.25

DAB PUMPS S.p.A.
Via Marco Polo, 14 - 35035 Mestrino (PD), Italy
Tel. +39 049 5125000 - Fax +39 049 5125950
www.dabpumps.com

	Получатель	Отправитель
Company Reference Address Phone Fax E-mail		

NOVAPOND 200 M

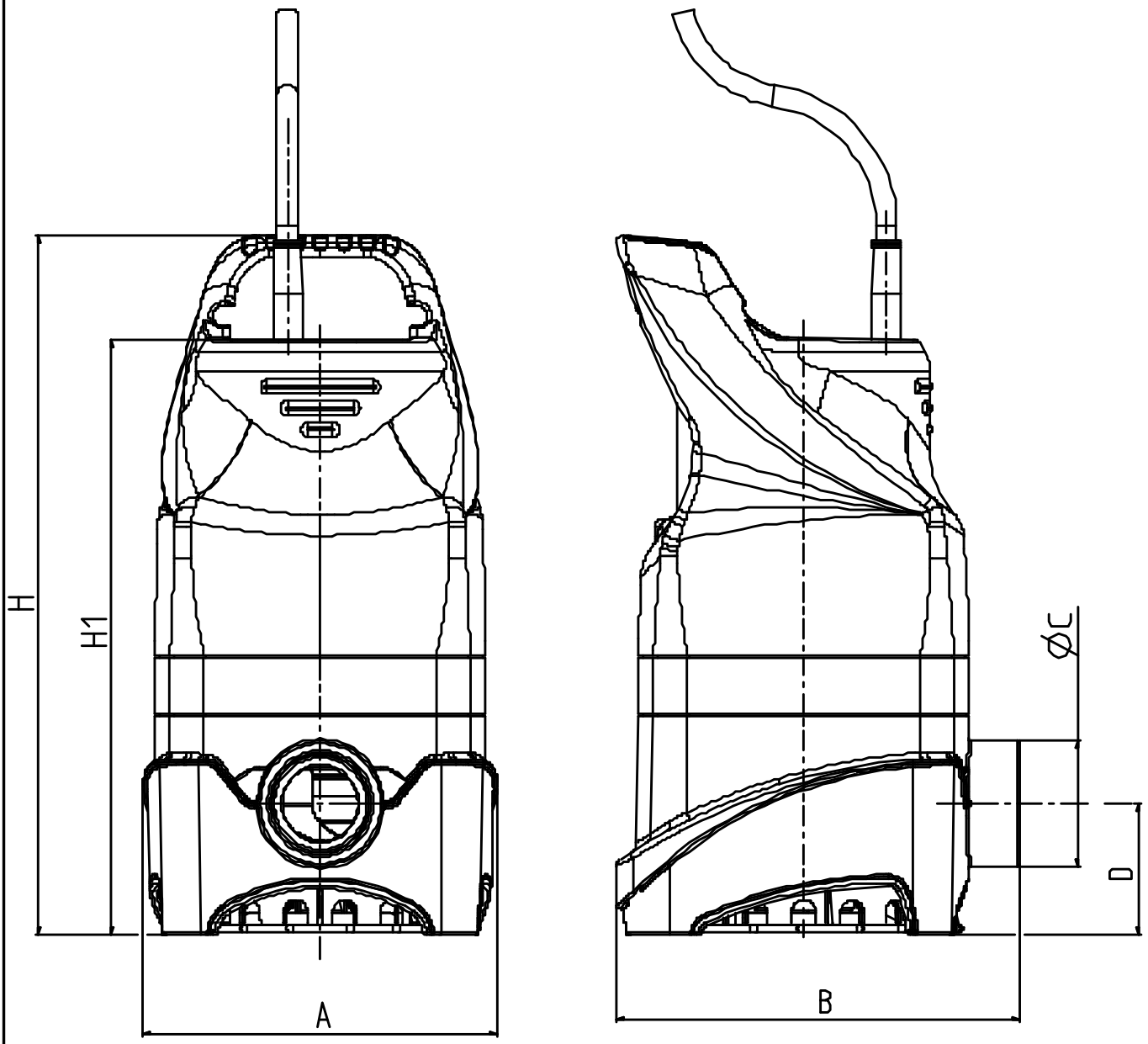

Измерения в mm							Соединения насоса:
1	A	150					
2	B	170					всасывании :
3	C	53					
4	D	56					
5	H	300					
6	H1	255					
7							подачу :
8							
9							
10							
11							

Проект	Номер проекта	Исполнитель	Создано
			10/01/25

DAB PUMPS имеет право делать изменения без уведомления.