ТЕХ. ДАННЫЕ

10.01.25

DAB PUMPS S.p.A.
Via Marco Polo, 14 - 35035 Mestrino (PD), Italy
Tel. +39 049 5125000 - Fax +39 049 5125950
www.dabpumps.com

Получатель

Company
Reference
Address
Phone
Fax
E-mail

Отправитель

Арт. № **Customer pos. no.:**

103041000

Модель

DRENAG 1000 M-A

Характеристики насоса

Free passage :	10 mm
Максимальное давление	
Мин. темп-ра жидкости	0 °C
Макс. темп-ра жидкости	50 °C
Макс. наружная темп-ра	40 °C

Требуемые характеристики

Расход :	
Напор :	
Жидкость :	Вода
Температура жидкости	20 °C
Плотность :	998,3 kg/m³
Кинематическая вязкость	1,005 mm²/s
Давление паров	0,00234 MPa

Действительные характеристики

Расход :	
Напор :	

Материалы/Уплотнение вала

Корпус насоса	AISI 304 X5 Cr Ni 1810 UNI 6900/71
Рабочего колеса	AISI 304 X5 Cr Ni 1810 UNI 6900/71
Вал мотора	AISI 316 X5CrNiMo 1712 - UNI 6900/71
Уплотнительная крышка	AISI 304 X5 Cr Ni 1810 UNI 6900/71
Фильтр	AISI 304 X5 Cr Ni 1810 UNI 6900/71
Комплект механического уплотнения	Silicon carbide/Silicon carbide
Наружный корпус насоса	AISI 304 X5 Cr Ni 1810 UNI 6900/71

Curve tolerance according to ISO 9906

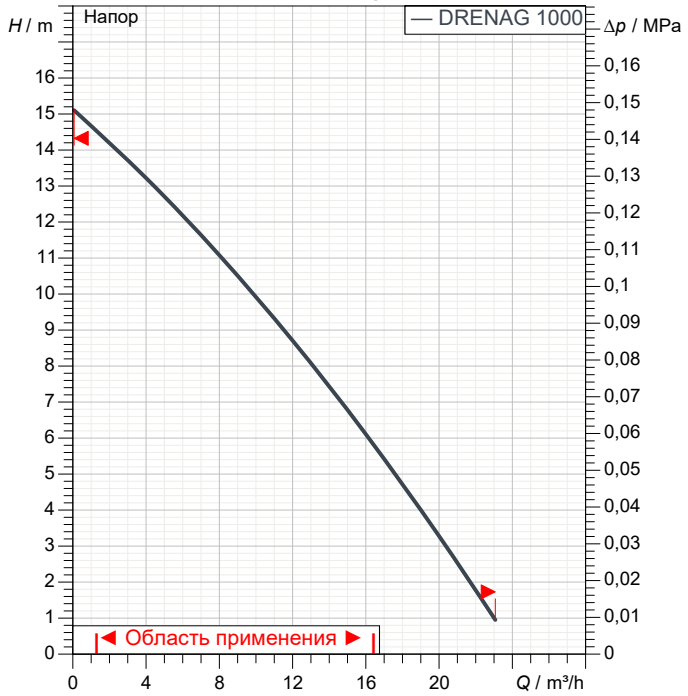

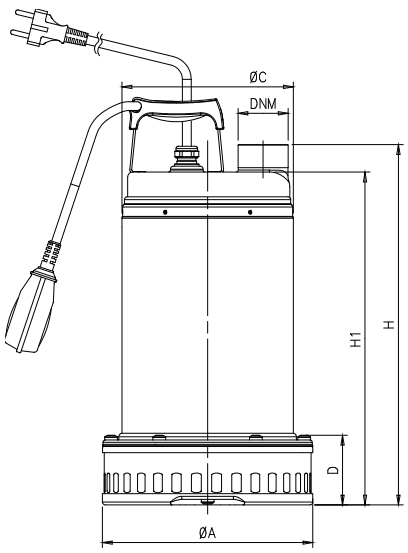

Характеристики двигателя

Торговая марка	DAB	
Ном. Мощность P2:	1 kW	
Частота вращения	2.800 1/min	
Напряжение	1~ 220-240 V	50 Hz
Ном. Ток	6 A	
Степень защиты	IP 68	

Вес 17 kg

Размеры mm

A	215				
C	175				
D	71				
DNM	1" 1/2 F				
H	413				
H1	385				

Соединения насоса:

Вход		/
Вых	1 " 1/2 GAS	/ --

DAB PUMPS имеет право делать изменения без уведомления.

ГИДРАВЛИЧЕСКАЯ ХАРАКТЕРИСТИКА

10.01.25

DAB PUMPS S.p.A.
Via Marco Polo, 14 - 35035 Mestrino (PD), Italy
Tel. +39 049 5125000 - Fax +39 049 5125950
www.dabpumps.com

	Получатель	Отправитель
Company		
Reference		
Address		
Phone		
Fax		
E-mail		

DRENAG 1000 M-A

Curve tolerance according to ISO 9906

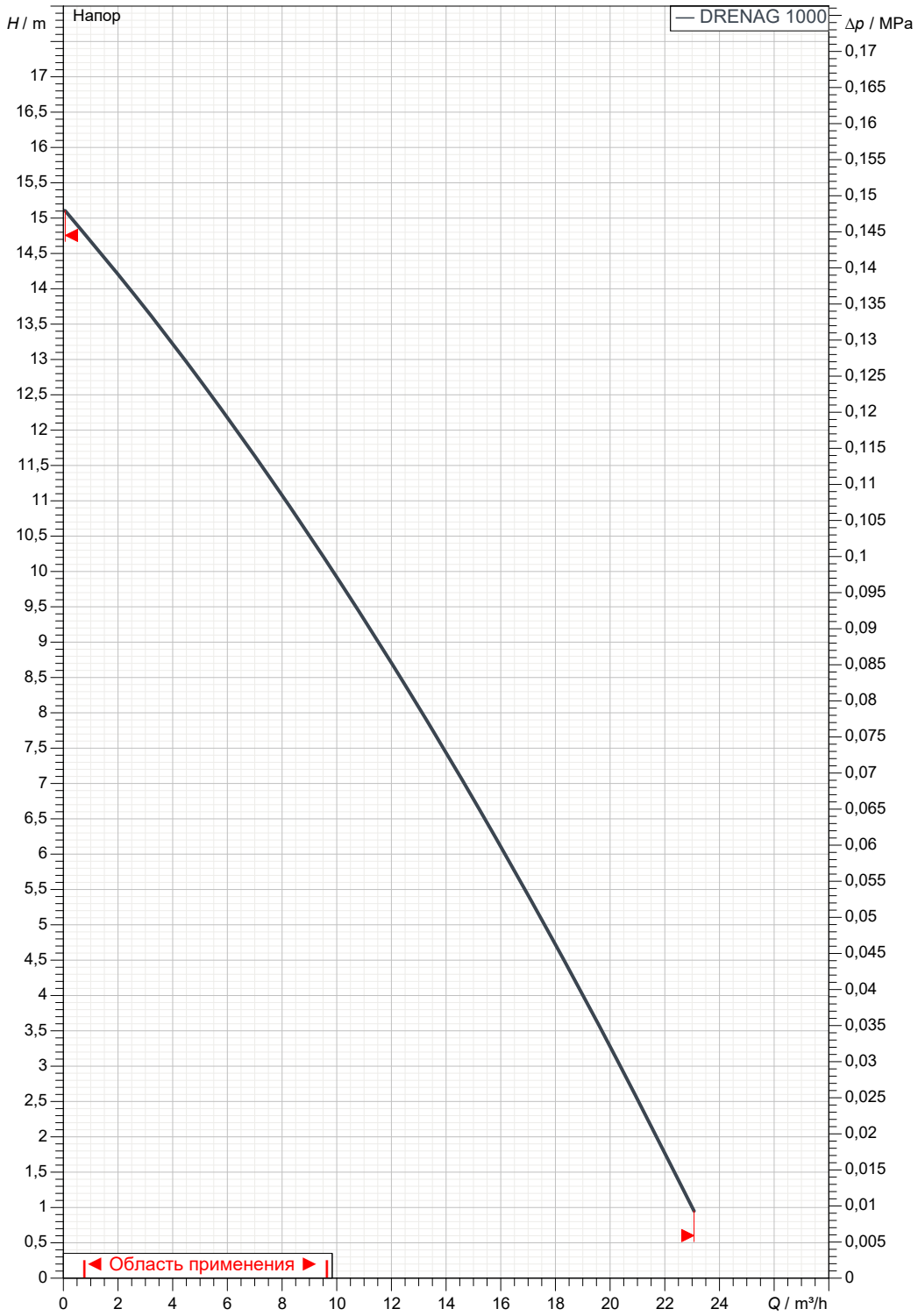

Действительные характеристики

Вход	Вых	Расход :	Напор :	Частота вращения
	1 " 1/2 GAS --			2.800 1/min

MAIN_PROJECT_TITLE	BUSINESS_PROCESS_ID	OWNER_	ISSUE_DATE
			10/01/25

DAB PUMPS имеет право делать изменения без уведомления.

ГАБАРИТНЫЕ РАЗМЕРЫ

10.01.25

DAB PUMPS S.p.A.
Via Marco Polo, 14 - 35035 Mestrino (PD), Italy
Tel. +39 049 5125000 - Fax +39 049 5125950
www.dabpumps.com

	Получатель	Отправитель
Company Reference Address Phone Fax E-mail		

DRENAG 1000 M-A

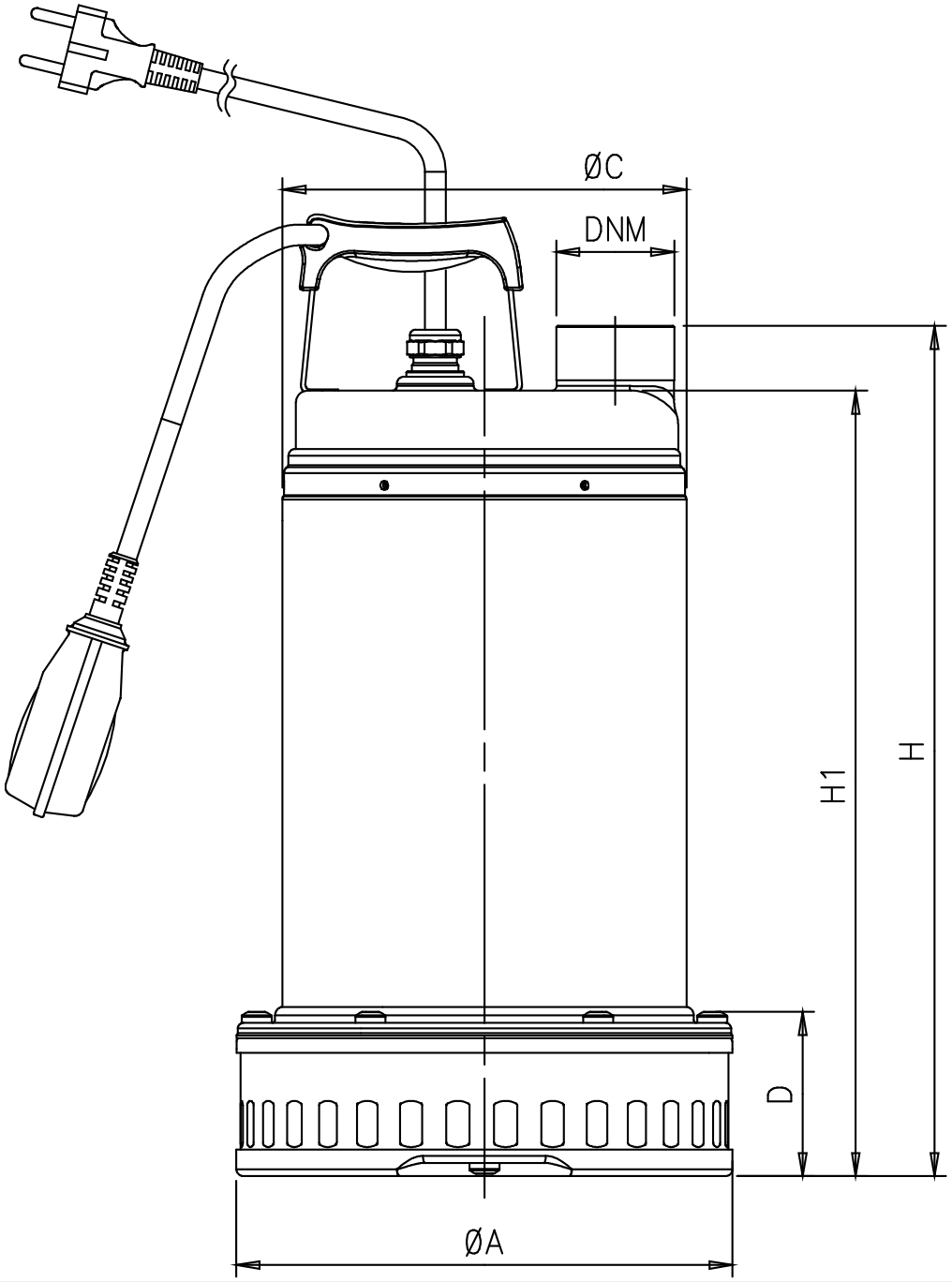

	Измерения в mm						Соединения насоса:
1	A	215					
2	C	175					всасывании :
3	D	71					
4	DNM	1" 1/2 F					
5	H	413					
6	H1	385					
7							подачу :
8							1 " 1/2 GAS
9							--
10							
11							

MAIN_PROJECT_TITLE	BUSINESS_PROCESS_ID	OWNER_	ISSUE_DATE
			10/01/25

DAB PUMPS имеет право делать изменения без уведомления.