ТЕХ. ДАННЫЕ

09.01.25

DAB PUMPS S.p.A.
Via Marco Polo, 14 - 35035 Mestrino (PD), Italy
Tel. +39 049 5125000 - Fax +39 049 5125950
www.dabpumps.com

Получатель

Company
Reference
Address
Phone
Fax
E-mail

Отправитель

Арт. № 60168793H

Customer pos. no.:

Модель

VERTY NOVA 200 M

Характеристики насоса

Free passage :	5 mm
Максимальное давление	
Мин. темп-ра жидкости	0 °C
Макс. темп-ра жидкости	35 °C
Макс. наружная темп-ра	

Требуемые характеристики

Расход :	
Напор :	
Жидкость :	Вода
Температура жидкости	20 °C
Плотность :	998,3 kg/m³
Кинематическая вязкость	1,005 mm²/s
Давление паров	0,00234 MPa

Действительные характеристики

Расход :	
Напор :	

Материалы/Уплотнение вала

Корпус насоса	Технополимер
Рабочего колеса	Noryl
Кожух мотора	Нержавеющая сталь AISI 304
Вал мотора	AISI 416 X12 CrS 13 UNI EN 10088-1
Поплавок	Технополимер
Кольцевая прокладка	NBR 70
Фильтр	Технополимер

Curve tolerance according to ISO 9906

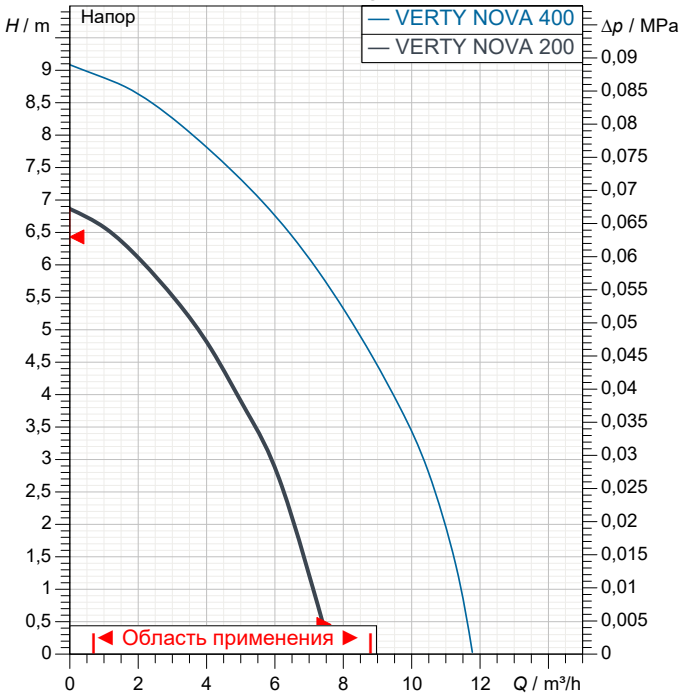

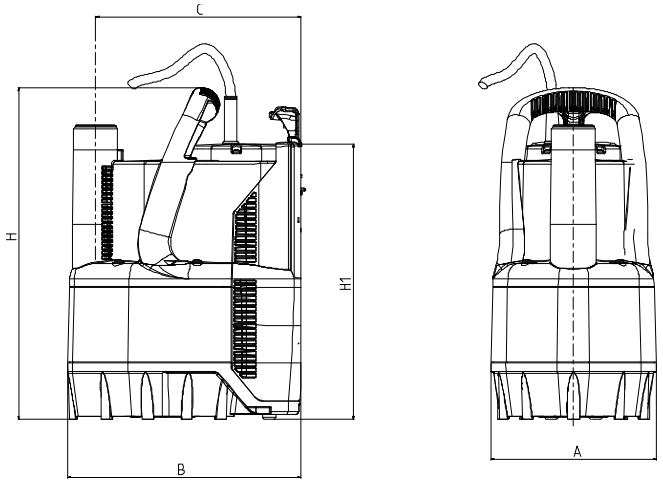

Характеристики двигателя

Торговая марка	DAB	
Ном. Мощность P2:	0,2 kW	
Частота вращения	2.800 1/min	
Напряжение	1~ 220-240 V	50 Hz
Ном. Ток	1,3 A	
Степень защиты	IP X8	

Вес 4,2 kg

Размеры mm

A	158				
B	225				
C	200				
D	33				
H	282				
H1	229				

Соединения насоса:

Вход		/
Вых	1 " 1/4 GAS	/ --

DAB PUMPS имеет право делать изменения без уведомления.

ГИДРАВЛИЧЕСКАЯ ХАРАКТЕРИСТИКА

09.01.25 Страница 2 / 3

DAB PUMPS S.p.A.
Via Marco Polo, 14 - 35035 Mestrino (PD), Italy
Tel. +39 049 5125000 - Fax +39 049 5125950
www.dabpumps.com

	Получатель	Отправитель
Company Reference Address Phone Fax E-mail		

VERTY NOVA 200 M

Curve tolerance according to ISO 9906

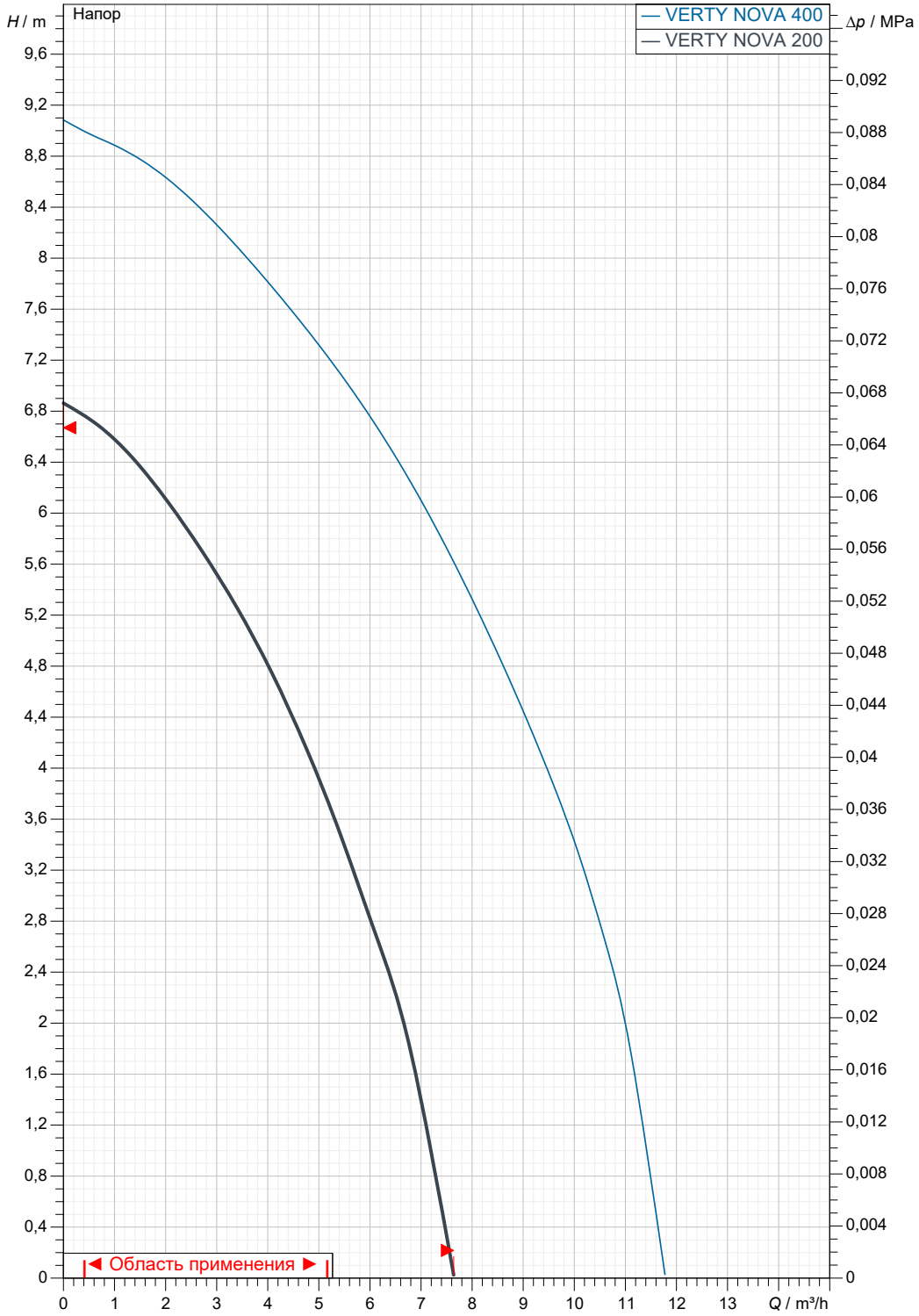

Действительные характеристики

Вход	Вых	Расход :	Напор :	Частота вращения
	1 " 1/4 GAS --			2.800 1/min

MAIN_PROJECT_TITLE	BUSINESS_PROCESS_ID	OWNER_	ISSUE_DATE
			09/01/25

DAB PUMPS имеет право делать изменения без уведомления.

ГАБАРИТНЫЕ РАЗМЕРЫ

09.01.25

DAB PUMPS S.p.A.
Via Marco Polo, 14 - 35035 Mestrino (PD), Italy
Tel. +39 049 5125000 - Fax +39 049 5125950
www.dabpumps.com

	Получатель	Отправитель
Company Reference Address Phone Fax E-mail		

VERTY NOVA 200 M

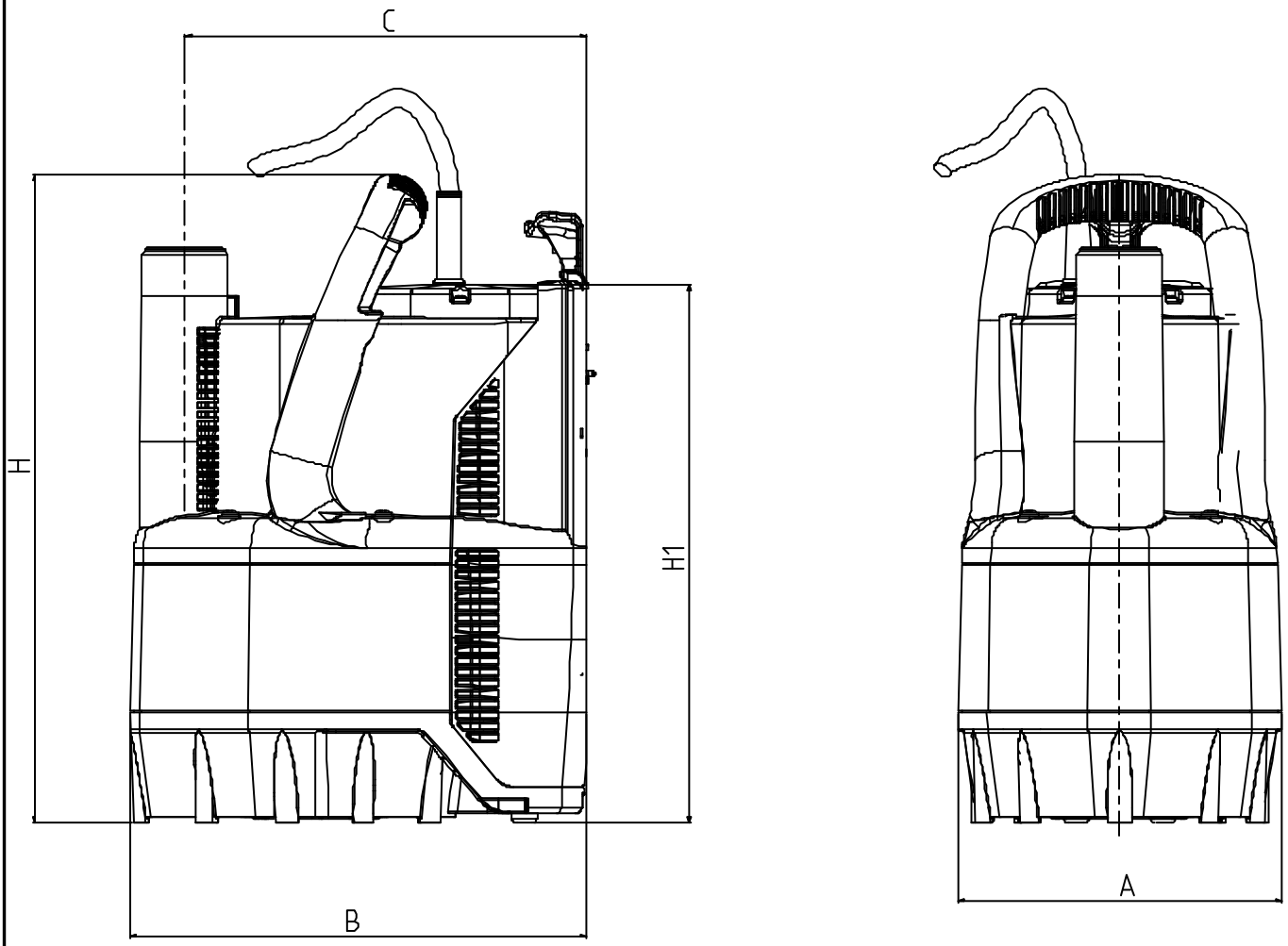

Измерения в mm							Соединения насоса:
1	A	158					
2	B	225					всасывании :
3	C	200					
4	D	33					
5	H	282					
6	H1	229					
7							подачу :
8							1 " 1/4 GAS
9							--
10							
11							

MAIN_PROJECT_TITLE	BUSINESS_PROCESS_ID	OWNER_	ISSUE_DATE
			09/01/25

DAB PUMPS имеет право делать изменения без уведомления.